Mehr Präzision.

optris® CT G5

Präzise und berührungslos Temperaturen von Glas messen von 100°C bis 1650°C

VORTEILE

- Exakte Messung von Glastemperaturen an Flachglaslinien, Containerglas Maschinen, Glühlampenherstellung, Autoglasproduktion und die Herstellung von Solarzellen von 100°C bis 1650°C
- Einsetzbar bis zu 85°C Umgebungstemperatur ohne Kühlung

Allgemeine Parameter	
Schutzklasse	IP 65 (NEMA-4)
Umgebungstemperatur	Messkopf: -20°C - 85°C Elektronik: 0°C - 85°C
Lagertemperatur	Messkopf: -40°C -85°C Elektronik: -40°C - 85°C
Relative Luftfeuchtigkeit	10 - 95%, nicht kondensierend
Vibration (Messkopf)	IEC 68-2-6: 3 G, 11 - 200 Hz, jede Achse
Schock (Messkopf)	IEC 68-2-27: 50 G, 11 ms, jede Achse
Gewicht	Messkopf 42 g Elektronik 420 g
Elektrische Parameter	
Ausgänge/analog	Kanal 1: 0/4 - 20 mA, 0 - 5/10 V, Thermoelement J, K
	Kanal 2: Messkopftemperatur (-20 - 85°C als 0 - 5 V or 0 - 10 V), Alarmausgang
Alarmausgang	Open - collector (24 V / 50 mA)
Optional:	Relais: 2 x 60 V DC/42 V AC_{eff}; 0.4 A; potentialfrei
Ausgänge/digital (optional)	USB, RS232, RS485, CAN, Profibus DP, Ethernet
Ausgangsimpedanzen	mA max. 500 Ω (bei 8 - 36 V DC) mV min. 100 kΩ Lastwiderstand Thermoelement 20 Ω
Eingänge	programmierbare Funktionseingänge für externe Emissionsgradeinstellung, Hintergrundstrahlungskompensation, Trigger
Kabellänge	3 m (standard), 8 m, 15 m
Stromverbrauch	max. 100 mA
Spannungsversorgung	8 - 36 V DC

Messtechnische Parameter	
Temperaturbereich (skalierbar über Programmiertasten oder Software)	100°C - 1200°C (G5L) 250°C - 1650°C (G5H)
Spektralbereich	5,2 µm
Optische Auflösung (90 % Energie)	10:1 (G5L)
	20:1 (G5H)
Systemgenauigkeit (bei Umgebungstemperatur 23 ±5°C)	±1% or ±2°C[1]
Reproduzierbarkeit (bei Umgebungstemperatur 23 ±5°C)	±0,5% or ±0,5°C[1]
Temperaturauflösung (NETD)	0,1°C / 0,2°C (G5H)
Einstellzeit (90% Signal)	80 ms (G5H)
	120 ms (G5L)
Emissionsgrad/Verstärkung (einstellbar über Programmiertasten oder Software)	0,100 - 1,100
Transmissionsgrad (einstellbar über Programmiertasten oder Software)	0,100 - 1,100
Signalverarbeitung (Parameter einstellbar über Programmiertasten bzw. Software)	Maximal-, Minimalwerthaltung, Mittelwert, erweiterte Haltefunktionen mit Threshold und Hysterese

[1] es gilt der jeweils größere Wert

optris® CT G5

Optische Parameter

10:1 Optik

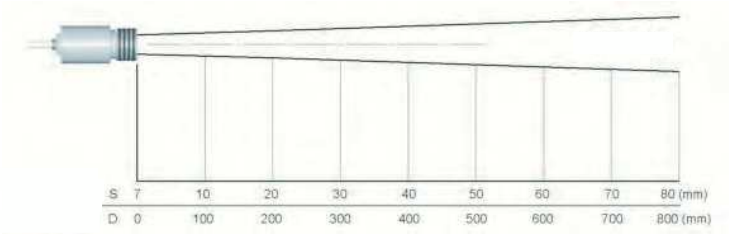

20:1 Optik

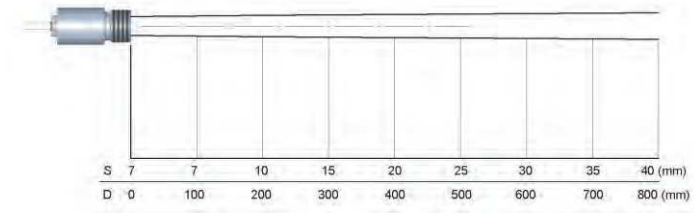

Abmessungen

Messkopf

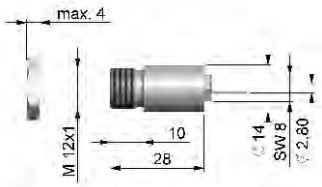

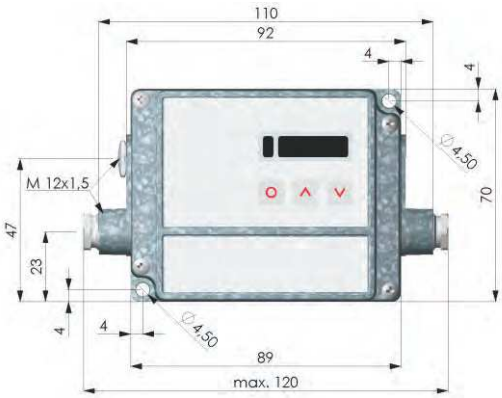

Elektronik

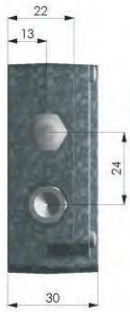

Compact Connect Software

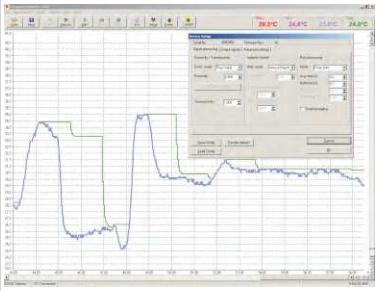

- Multitasking-fähige Software zur Parametrierung und Fernüberwachung des Sensors
- Graphische Darstellung und Aufzeichnung der Temperaturmesswerte zur späteren Analyse und Dokumentation mit einer Erfassungszeit von 1ms
- Programmierung der Sensorparameter und Signalverarbeitungsfunktion
- Skalierung der Ausgänge und Parametrierung der Funktionseingänge des Sensors
- Automatische Emissionsgradkorrektur
- Die Software CompactConnect ermöglicht die individuelle Anpassung des Sensors an die Messaufgabe des Anwenders

CMV Steck GmbH
Rheinstraße 92
Tel: + 49 (0) 7275 988 684- 0
www.CMV-Steck.de

D-76870 Kandel
Fax: + 49 (0) 7275 988 684 - 9
e-mail: info@CMV-Steck.de

Entwicklung und Vertrieb von portablen und stationären Infrarotmessgeräten.

CE