Mehr Präzision.

optris® CT Zubehör

Einfache Adaption an unterschiedlichste Anwendungen

VORTEILE

- umfangreiches Standardzubehör ermöglicht den universellen Einsatz des optris® CT
- Spezialzubehör für ausgewählte Applikationen
- hohe Flexibilität bei der Installation durch sehr gute Kombinierbarkeit

Montagezubehör

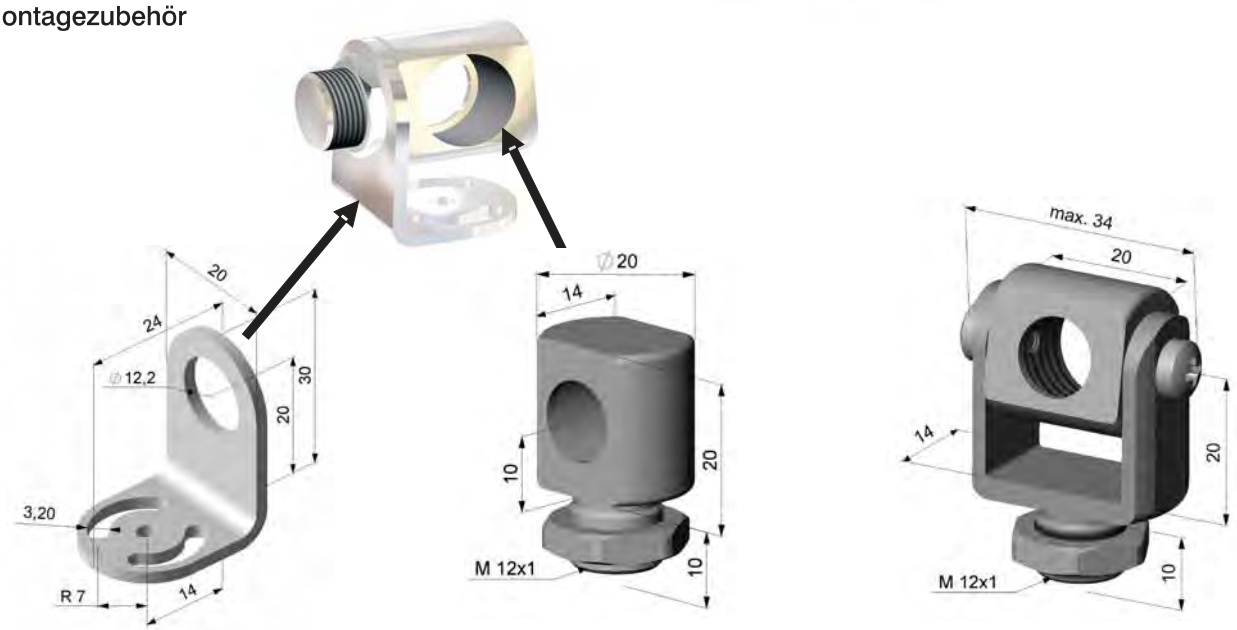

Montagewinkel, justierbar in einer Achse

Montagebolzen mit M 12x1-Gewinde justierbar in einer Achse

Montagegabel mit M 12x1-Gewinde, justierbar in 2 Achsen

Durch Verbindung von Montagewinkel und Montagebolzen erhält man einen in 2 Achsen justierbaren Montagewinkel. Die Montagegabel kann über den M 12x1-Fuß mit dem Montagewinkel kombiniert werden.

Freiblasvorsätze und Rechtwinkelspiegel

Standard-Freiblasvorsatz, kombinierbar mit Montagewinkel

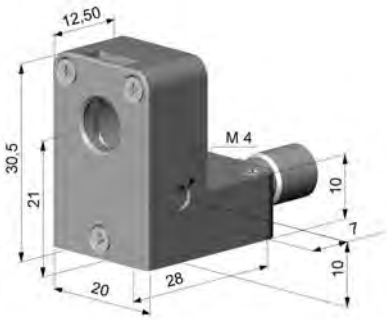

Laminar-Freiblasvorsatz - der seitliche Luftaustritt verhindert ein Herunterkühlen des Objektes bei kleinen Messabständen

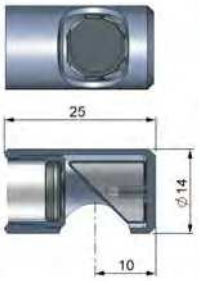

Ermöglicht Messungen im 90°-Winkel

Durch Kombination des Laminar-Freiblasvorsatzes mit dem Unterteil der Montagegabel entsteht eine in 2 Achsen justierbare Einheit.

optris® **CT** Zubehör

Tragschienenmontageplatte

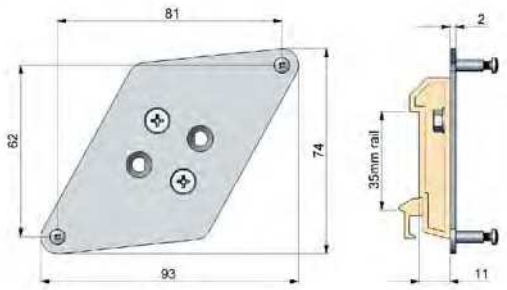

CF-Vorsatzoptik

optionale CF-Vorsatzoptik ermöglicht Messung kleinster Objekte (0,6 mm Messfleck bei 20:1-Messkopf)

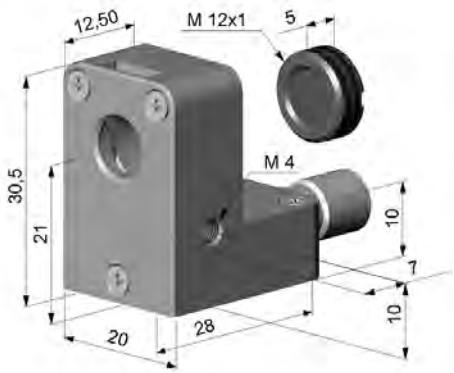

CF-Vorsatzoptik - integrierbare Variante
für den Laminar-Freiblasvorsatz

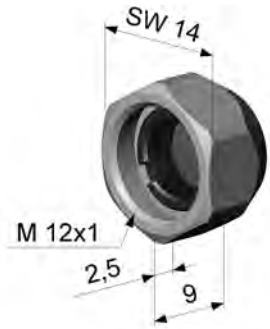

CF-Vorsatzoptik - kombinierbar
mit allen Messköpfen (20:1/15:1/2:1)

Massivgehäuse

- reproduzierbare und stabile IR-Temperaturmessungen auch unter schwierigsten Bedingungen
- speziell entwickelt für Prozesse und Applikationen mit dynamisch sich ändernden Umgebungstemperaturen
- Massivgehäuse, kompakt, ist kombinierbar mit CF-Vorsatzlinse und Schutzfenster

Massivgehäuse, kompakt - optimiert für Einsatz
im Maschinenbau/wahlweise in Messing,
eloxiertem Aluminium oder Edelstahl lieferbar

Schutzrohr, lang - Spezialvariante
des Massivgehäuses für Einsatz
z.B. in Ofenbau-Applikationen

Digitale Schnittstellen

- steckbare Module sorgen für größtmögliche Flexibilität
- wahlweise USB-, RS232-, RS485- Relais-, CAN-Bus-, Profibus DP oder Ethernet - Interface
- einfache Installation durch standardmäßig vorhandenen Modulsteckplatz im optris® CT

CMV Steck GmbH
Rheinstraße 92
Tel: + 49 (0) 7275 988 684- 0
www.CMV-Steck.de

D-76870 Kandel
Fax: + 49 (0) 7275 988 684 - 9
e-mail: info@CMV-Steck.de

Entwicklung und Vertrieb von portablen und stationären Infrarotmessgeräten.